INFINITYHOME

ASSEMBLY INSTRUCTION

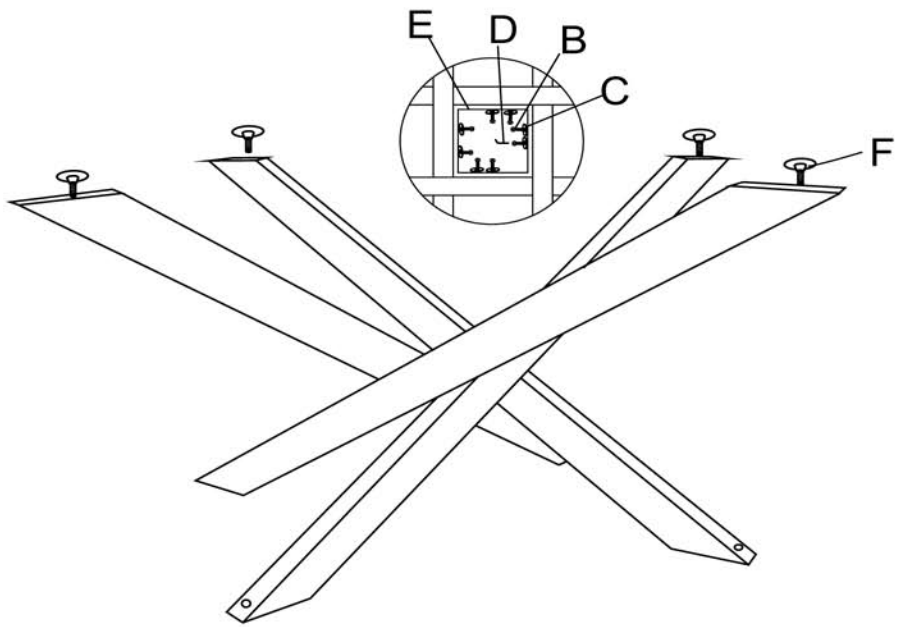

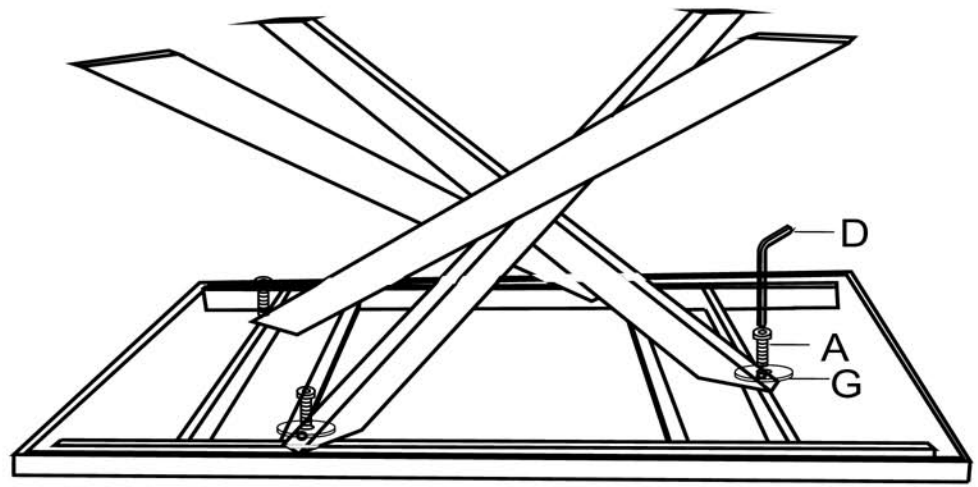

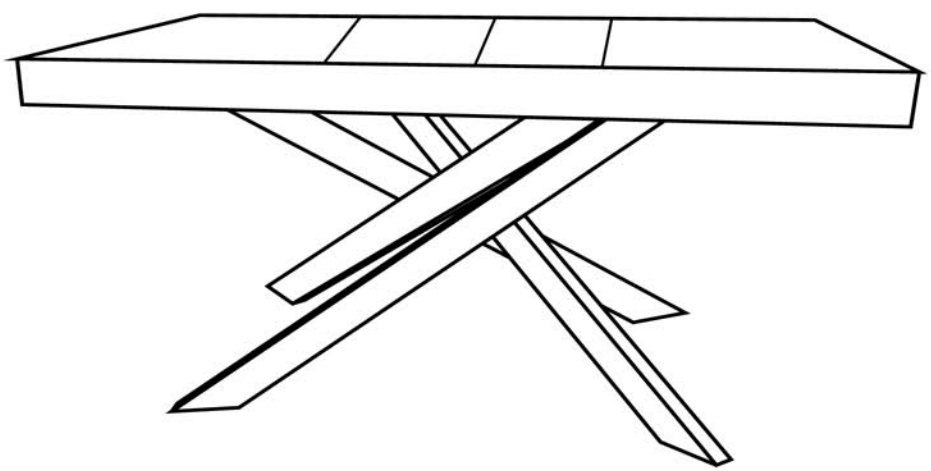

A 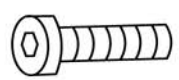 4PCS	B  8PCS	C  8PCS	D  1PCS
E  1PCS	F  4PCS	G  4PCS	

Instrucțiuni de utilizare - Masa de interior

CITIȚI CU ATENȚIE ACESTE INSTRUCȚIUNI ÎNAINTE DE A UTILIZA PRODUSUL! Păstrați aceste instrucțiuni pentru utilizare ulterioară și transmiteți-le fiecărui utilizator ulterior. ATENȚIE! Nerespectarea acestor instrucțiuni de siguranță poate duce nu numai la un pericol pentru sănătatea utilizatorilor, ci și la deteriorarea altor bunuri sau a produsului!

INSTRUCȚIUNI DE SIGURANȚĂ

-Folosiți produsul numai în mediul interior!

-Acest produs nu este o jucărie pentru copii! Prin urmare, asigurați-vă că aceștia nu se joacă cu piesele de mobilier!
-Nu utilizați acest produs pentru alte scopuri decât cele prevăzute în mod normal. Acest mobilier nu este potrivit pentru spații comerciale.
-Orice modificare a produsului poate fi periculoasă. Nu faceți nicio schimbare sau ajustare produsului!
-Nu amplasați niciodată mobilierul în apropierea focului, a radiatoarelor de căldură, a scânteilor din aer etc.
-Nu vă așezați sau nu vă întindeți niciodată doar pe marginea produsului! Există riscul ca produsul să se răstoarne.

-Așezați-vă întotdeauna cu grijă. Există riscul de deteriorare a produsului și/sau de accidentare.
-Nu stați în picioare și nu vă legănați pe produs.
-Nu așezați niciodată obiecte fierbinți, cum ar fi lumânări, felinare, surse de căldură, ceainice etc., în imediata apropiere a mobilierului.
-Strângeți șuruburile ori de câte ori este posibil sau dacă este necesar, pentru a asigura stabilitatea produsului și utilizarea acestuia în siguranță.

-Nu depășiți capacitatea de încărcare. Există riscul de deteriorare a produsului și/sau de accidentare a persoanelor.

ATENȚIE!

-Nu lăsați materialele de ambalare, în special pungile de plastic, la îndemâna copiilor! Ambalajul reprezintă un pericol de sufocare!
-Eliminați materialul de ambalare într-un mod responsabil!

ÎNGRIJIRE ȘI ÎNTREȚINERE

-Pentru a curăța mobilierul, ștergeți-l cu o lavetă moale și umedă, nu folosiți detergenți agresivi sau abrazivi.
-Impuritățile și umezeala trebuie îndepărtate întotdeauna cât mai curând posibil, pentru a preveni infiltrarea umidității.
-Stergeți și uscați produsul cu o lavetă moale și uscată.

PROTECȚIA MEDIULUI, GESTIONAREA ȘI ELIMINAREA DEȘEURILOR

-Aparatele, produsele, accesoriile și ambalajele trebuie returnate pentru a fi reciclate în mod ecologic. Nu aruncați produsele, aparatele sau dispozitivele uzate la gunoiul menajer!
-Eliminați produsul la o unitate de reciclare și de eliminare a deșeurilor municipale aprobată sau la un punct de colectare.
-Respectați normele în vigoare! Dacă aveți îndoieli, consultați o companie de reciclare.
-Eliminați toate materialele de ambalare în conformitate cu reglementările de mediu.
-Produsele sau aparatele returnate în acest mod vor fi colectate, dezasamblate și livrate pentru a fi reutilizate în mod ecologic.